ՀԻՄՆԱՅԻՆ ՀԵԾԱՆ ՀՀ-1 ; ՀՀ-2

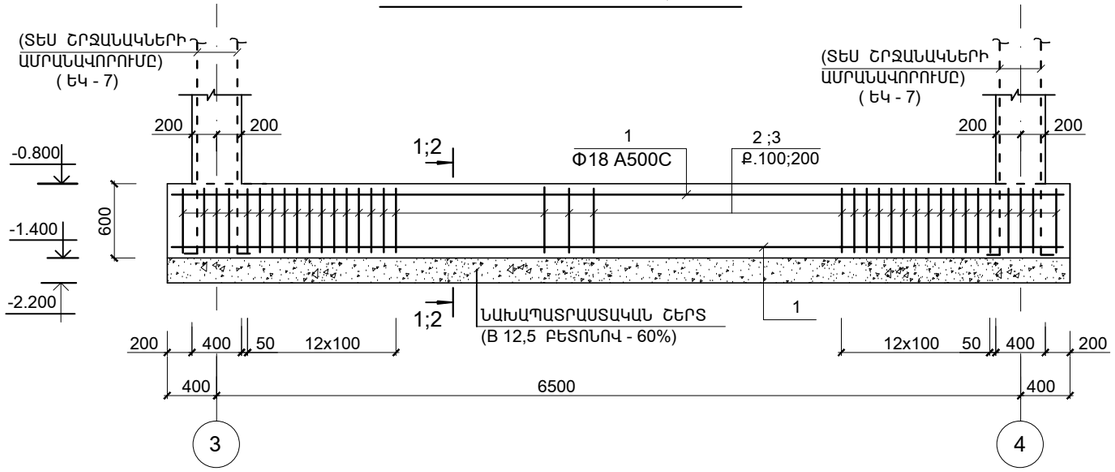

1 - 1

ՀԻՄՆԱՅԻՆ ՀԵԾԱՆ ՀՀ-1

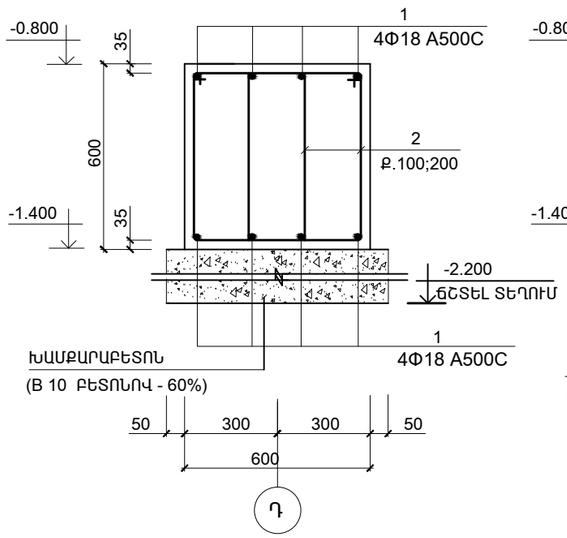

2 - 2

ՀԻՄՆԱՅԻՆ ՀԵԾԱՆ ՀՀ-2

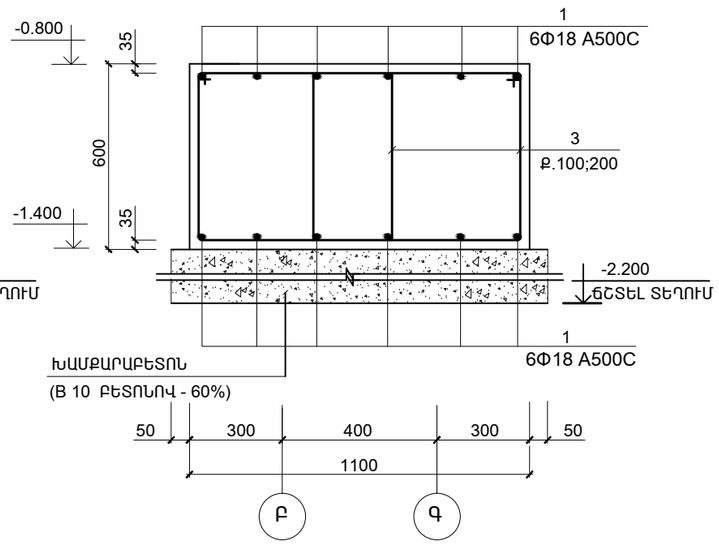

ՏԱՐՐԵՐԻ ՄԱՍՆԱՑՈՒՑԱԿ

ԴԻՐՔ	ԷՍՔԻԶ
2	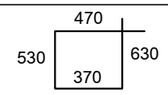
3	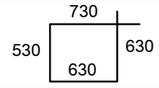

ՄԱՍՆԱԳԻՐ

ԴԻՐՔ	ՆՇԱՆԱԿՈՒՄԸ	ԱՆՎԱՆՈՒՄԸ		ՔԱՆ.	ՔԱՇԸ ՄԻԱՎՈՐԻ ԿԳ.	ԾԱՆՈԹ. ԸՆԴ. ԿԳ.
	ՄԻԱՁՈՒՅԼ Ե.Բ ԷԼ_ԵՐ					
		ՀԻՄՆԱՅԻՆ ՀԵԾԱՆ ՀՀ-1	(1 ՀԱՏ)			
		ՏԱՐՐԵՐ				
1	ԳՕՍՏ Ր 52544 - 2006	Φ18 A500C	L = 7250	8	14.5	116.0
2	-"-	Φ8 A-I	L = 2000	104	0.8	83.2
		ՆՅՈՒԹԸ՝				
		ԲԵՏՈՆ B 20				2.63 (մ³)
		ՀԻՄՆԱՅԻՆ ՀԵԾԱՆ ՀՀ-2	(1 ՀԱՏ)			
		ՏԱՐՐԵՐ				
1	ԳՕՍՏ Ր 52544 - 2006	Φ18 A500C	L = 7250	12	14.5	174.0
3	-"-	Φ8 A-I	L = 2520	104	1.0	104.0
		ՆՅՈՒԹԸ՝				
		ԲԵՏՈՆ B 20				4.82 (մ³)

ՄԵՏԱՂԻ ԾԱԽՍԻ ԱՄՓՈՓԱԳԻՐԸ ՄԵԿ ԷԼ-ՏԻ ՀԱՄԱՐ ; ԿԳ

ԷԼ - ՏԻ ՄԱԿՆԻՇԸ	ԱՄՐԱՆԱՅԻՆ ՏԱՐՐԵՐ						ԸՆԴ. ԾԱԽՍԸ
	ԱՄՐԱՆԻ ԴԱՍԸ						
	A-I			A500C			
	ԳՕՍՏ Ր 52544 - 2006						
	Φ8		ԸՆԴ.	Φ18		ԸՆԴ.	
ՀՀ - 1	83.2		83.2	116.0		116.0	199.2
ՀՀ - 2	104.0		104.0	174.0		174.0	278.0

ԾՐԱԳՐԻ ԱՌԱՋԱԴՐԱՆՔ՝ TAT-05			ԱԲՈՎՅԱՆԻ ՄԱՆԿԱՊԱՐՏԵԶԻ ԿԱՌՈՒՑՈՒՄ
			ԿՈՆՍՏՐՈՒԿՏՈՐԱԿԱՆ ՄԱՍ
ՆԱԽԱԳԾ.	ԱՂԱՋԱՆՅԱՆ Լ.		ՀԻՄՆԱՅԻՆ ՀԵԾԱՆ ՀՀ-1; ՀՀ-2
ՊԱՇՏՈՆ	ԱԶԳԱՆՈՒՆ	ՍՏՈՐԱԳՐ.	

ՓՈՒԼ	ԹԵՐԹ	ԹԵՐԹԵՐ
ԱՆ	ԵԿ-4	24

INTER energia

ՌՆՏԵՐ էներգիա ՍՊԸ